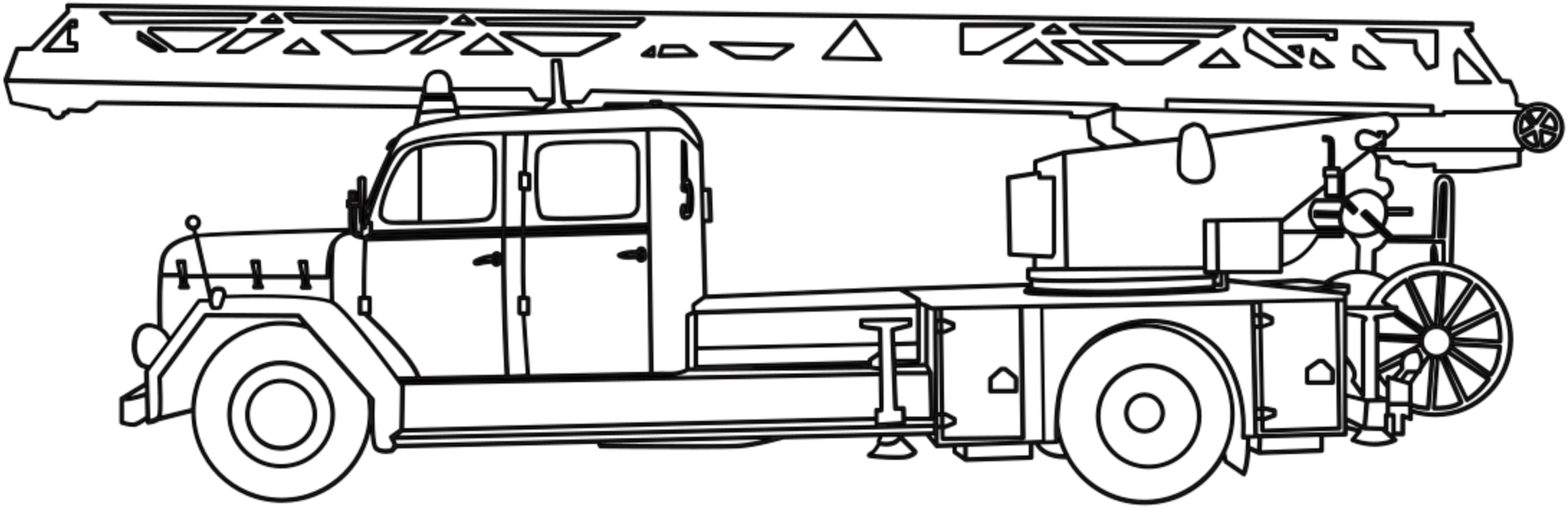

Fertig ausgemalt? Mach ein Foto, lade es auf pinnwand.happycolorz.de und teile es mit anderen!
https://www.happycolorz.de/fahrzeuge/feuerwehr